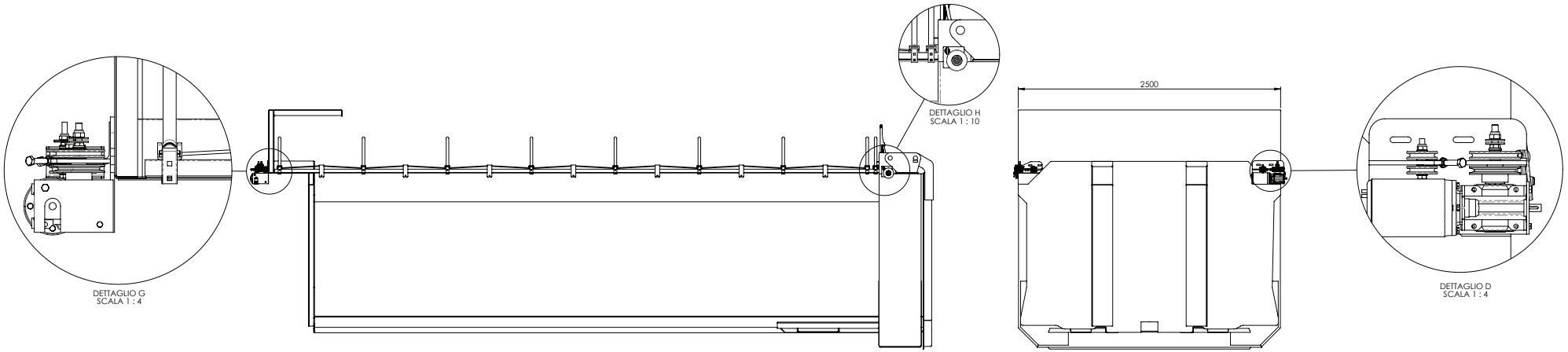

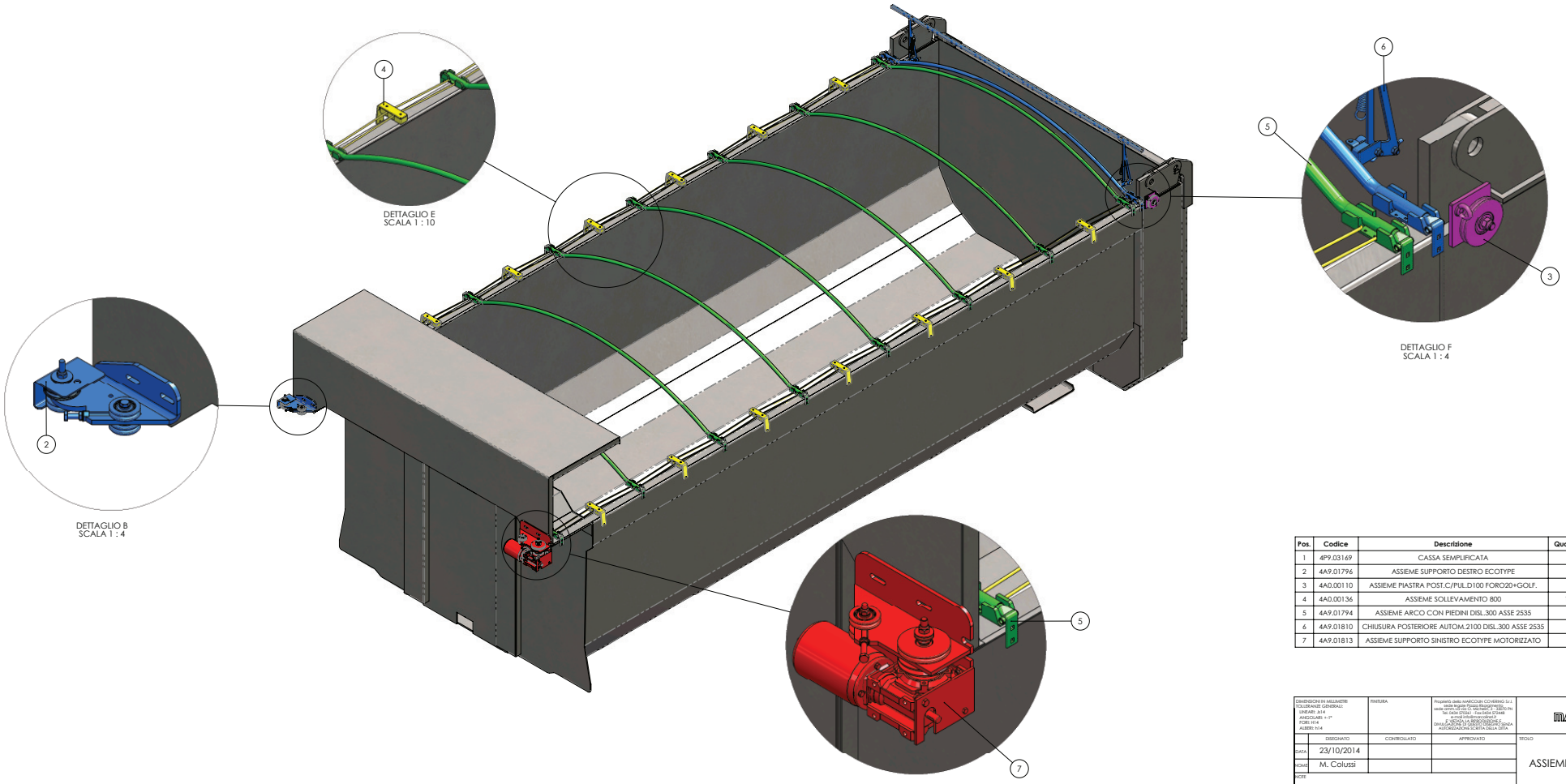

Pos.	Codice	Descrizione	Quantità
1	4P9.03169	CASSA SEMPLIFICATA	1
2	4A9.01796	ASSIEME SUPPORTO DESTRO ECOTYPE	1
3	4A0.00110	ASSIEME PIASTRA POST.C/PUL.D100 FORO20+GOLF.	2
4	4A0.00136	ASSIEME SOLLEVAMENTO 800	14
5	4A9.01794	ASSIEME ARCO CON PIEDINI DISL.300 ASSE 2535	8
6	4A9.01810	CHIUSURA POSTERIORE AUTOM.2100 DISL.300 ASSE 2535	1
7	4A9.01813	ASSIEME SUPPORTO SINISTRO ECOTYPE MOTORIZZATO	1

DIMENSIONI IN MILLIMETRI
TOLLERANZE GENERALI:
LINEARE: ±1.4
ANGOLARE: +-1°
FORI: H14
ALBERI: h14

FINITURA

Proprietà della MARCOLINI COVERING S.r.l.
vietata qualsiasi riproduzione o trasmissione
MARCOLINI COVERING S.r.l. - Via Ferrari, 1 - 25020 (FE)
Tel. 0434 570241 - Fax 0434 573448
P. IVA 01180150380
SI VIETA LA RIPRODUZIONE, LA DIVULGAZIONE E L'USO DEL DISEGNO E TENDA AUTORIZZAZIONE SCRITTA DELLA DITTA

	DISEGNATO	CONTROLLATO	APPROVATO
DATA	23/10/2014		
NOME	M. Colussi		

NOTE

SEMILAVORATO - MATERIALE: -

PESO: 3024,8 Kg

NOME FILE: MAR00030580

N. COMMESSA

MARCOLINI

TITOLO: ASSIEME ECOTYPE ELETTRICO SU CASSA VERS.A

CODICE: 4A9.01812

REVISIONE: 00

SCALA 1:20

FOGLIO 1 OF 1